DomoTec RWA
KLIMA LÜFTUNG RAUCHABZUG
U+D AUTOMOTIVE

2.11

## FM

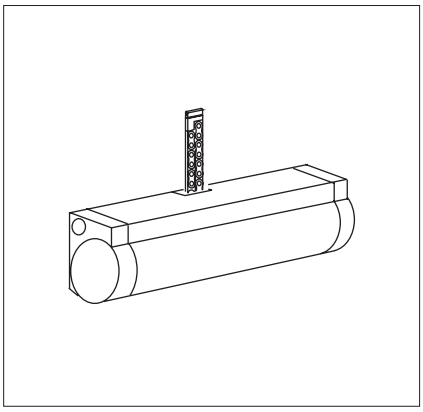

BAUART RWTÜV GEPRÜFT

| Technische Daten | FM |
|---|---|
| Besonderheit | **autom. Abschalten beim Erreichen der Endposition (AUF/ZU), Einstellbarer Dichtschluss, Überlastschutz** |
| Betriebsspannung | 24V DC (min. 20V DC / max. 48V DC) |
| Stromaufnahme | |
| FM-194 / -309 / -401-RWA | max. 1,0A bei 450N |
| FM-501 / -600 / -700 / -800-RWA | max. 2,0A bei 700N |
| Hubkraft | |
| FM-194 / -309 / -401-RWA | 300N, 450N |
| FM-501 | 500N, 700N |
| / -600 | 500N, 600N |
| / -700 / -800-RWA | 300N |
| elektr. Abschaltung | Überlastabschaltung und integrierte Endschalter |
| Ausstellweite | |
| FM-194-RWA | ca. 194mm |
| FM-309-RWA | ca. 309mm |
| FM-401-RWA | ca. 401mm |
| FM-501-RWA | ca. 501mm |
| FM-600-RWA | ca. 600mm |
| FM-700-RWA | ca. 700mm |
| FM-800-RWA | ca. 800mm |
| Laufzeit | ca. 30 Sek. |
| Schutzart | IP20 |
| Einschaltdauer | 60 Sek. (ED/ON) – 120 Sek. (AD/OFF) |
| Anschlussart | 2-polig (+/-) über steckbare Schraubklemmen |
| Ausstellmechanik | Doppelkette nach dem Reißverschlussprinzip |
| Gehäuse / Oberfläche | Aluminium, pulverbeschichtet |
| Farben | weiß nach RAL 9016<br>silbergrau nach RAL 9006<br>(Sonderfarben auf Anfrage) |
| Endkappen | Kunststoff (Farbe: grau oder schwarz) |
| Abmessungen | |
| FM-194-RWA | 357 x 70 x 56,5mm (L x H x T) |
| FM-309-RWA | 449 x 70 x 56,5mm (L x H x T) |
| FM-401-RWA | 541 x 70 x 56,5mm (L x H x T) |
| FM-501-RWA | 643 x 100,5 x 66mm (L x H x T) |
| FM-600-RWA | 744 x 100,5 x 66mm (L x H x T) |
| FM-700-RWA | 846 x 100,5 x 66mm (L x H x T) |
| FM-800-RWA | 948 x 100,5 x 66mm (L x H x T) |

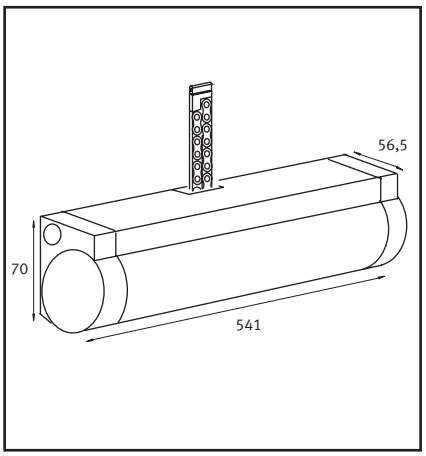


Beispiel: FM-401

### Einsatzbereich

zum Direktausstellen von Dach- oder Kippfenstern einwärts und Dachklappen auswärts.

### Prüfungen

VdS zugelassen:
FM-194-RWA (300N, 450N)
FM-309-RWA (300N, 450N)
FM-401-RWA (300N, 450N)

### Hinweis

* Einbaumaße bzw. Montagemaße berechnen wir Ihnen bei Bedarf anhand objektbezogener Daten.

Änderungen dienen dem technischen Fortschritt und bleiben vorbehalten. Alle Darstellungen schematisch. Alle Maßangaben in Millimeter, wenn nicht anders angegeben. Alle Angaben ohne Gewähr. STAND: 03/2007

DomoTec-RWA
Kasseler Str. 34
D–33649 Bielefeld
Tel. +49 (0) 521 136218-74
Fax +49 (0) 521 136218-76
eMail: vertrieb@domotec-rwa.com
Internet: http://www.domotec-rwa.com