DomoTec RWA
KLIMA LÜFTUNG RAUCHABZUG
U+D AUTOMOTIVE

2.10

K2 RWA

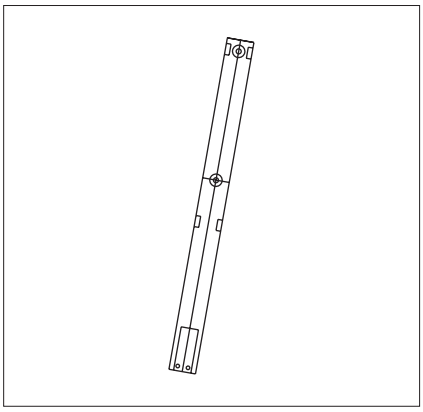

BAUART RWTÜV GEPRÜFT

Technische Daten	K2 RWA
Betriebsspannung	24V DC
Stromaufnahme	Nenn ca. 0,5A
Leistungsaufnahme	19W
Hublängen	125, 215, 265, 309 und 353mm
Hubkraft	200N (150N)
Ausstellmechanik	rückensteife Edelstahlkette, Rostfrei
elektr. Abschaltung Auf	integrierte Endschalter
elektr. Abschaltung Zu	integrierte elektronische Lastabschaltung
elektr. Anschluss	Anschlussplatine im Gehäuse
Laufzeit	ca. 13 Sek. / 100mm Hub
Umgebungstemperatur	0° bis +70°C
Schutzart	IP20
Gehäusematerial	Zinkdruckguss
Abmessungen	30 x 40 x 360mm (H x T x L)
Gehäusefarbe	silbergrau
Einschaltdauer	60 Sek. (ED/ON) – 120 Sek. (AD/OFF)
Befestigungszubehör	Befestigungskonsolen separat bestellen
TÜV	Bauart geprüft

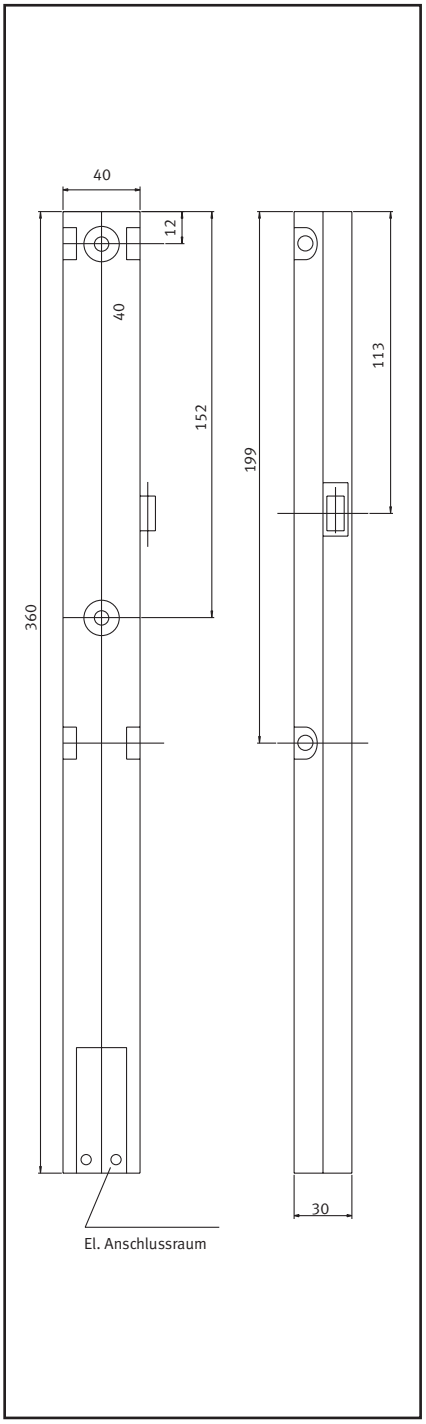

Einsatzbereich

zum Direktausstellen von Dachflächenfenstern sowie Kipp-, Klapp- und Drehfenster bzw. Schwing- und Wendefenster in der Fassade.

Hinweis

* Einbaumaße bzw. Montagemaße berechnen wir Ihnen bei Bedarf anhand objektbezogener Daten.

Änderungen dienen dem technischen Fortschritt und bleiben vorbehalten. Alle Darstellungen schematisch. Alle Maßangaben in Millimeter, wenn nicht anders angegeben. Alle Angaben ohne Gewähr. STAND: 03/2006

DomoTec-RWA
Kasseler Str. 34
D–33649 Bielefeld
Tel. +49 (0) 521 136218-74
Fax +49 (0) 521 136218-76
eMail: vertrieb@domotec-rwa.com
Internet: http://www.domotec-rwa.com