2.20

MGV 24
Gasdruckfedern

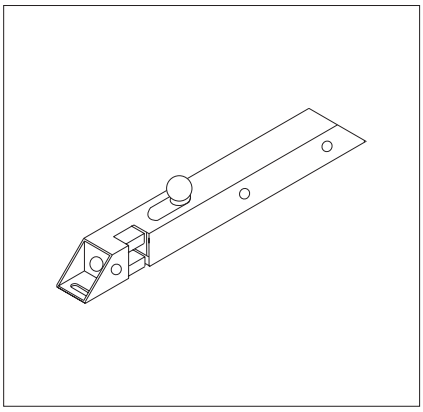

Technische Daten

Betriebsspannung	24V DC
Stromaufnahme	75mA
Anschlussleitung	ca. 1m, Silikon
Ausführungen	
Standard (Für Flügelbreiten bis 1200mm)	Magnetverriegelung, Flügelböckchen mit Rollenbolzen und 5mm Unterplatte
› 1200mm (Für Flügelbreiten über 1200mm)	Zusätzlich erforderlich: Tandemverriegelung mit Verbindungsstange 1000mm (ø8mm) zur Verbindung mit Magnetverriegelung

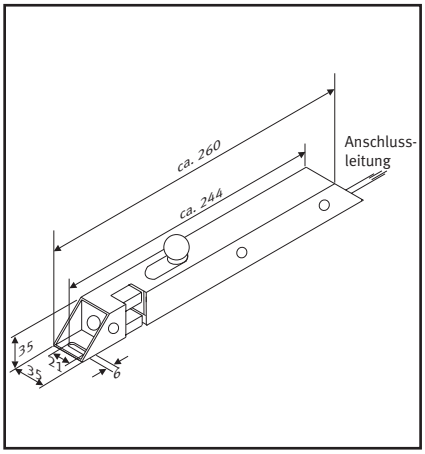

Gasdruckfedern

+ lieferbare **Hublängen** (Gesamtlänge): **160mm** (400mm), **230mm** (570mm), **300mm** (750mm), **350mm** (800mm)
+ lieferbare **Hubkräfte: 100N, 150N, 200N, 250N, 300N**

(weitere Ausführungen auf Anfrage)

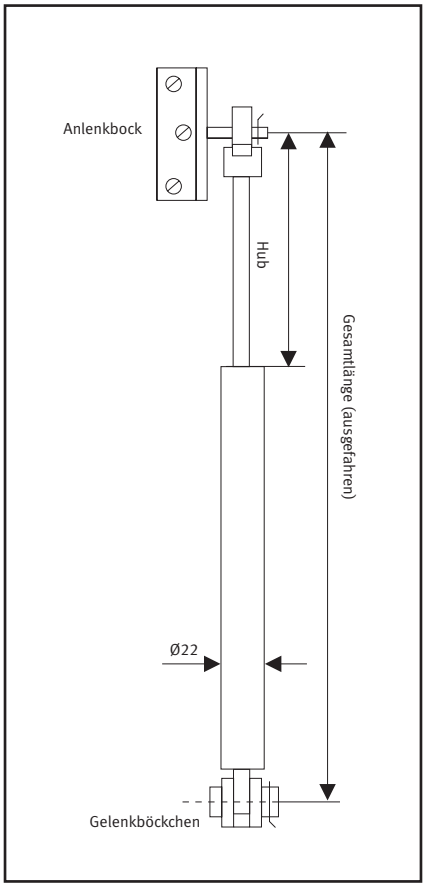

Einsatzbereich

Diese Verriegelung ist eine elektromagnetische Flügelverriegelung für Kipp-, Dreh- und Schwingfenster einwärts.

Die Verriegelung bietet durch den integrierten 24V DC-Magneten in Verbindung mit der **mechanischen** Arretierung höchste Haltekräfte, die ein unbeabsichtigtes Öffnen verhindern.

Die Auslösung erfolgt durch Stromunterbrechung.

Um Korrosionsschäden vorzubeugen, ist die Verriegelung aus Leichtmetall gefertigt und Silber eloxiert.

Anwendung

Die Magnetverriegelung kann in Kombination mit Gasdruckfedern sinnvoll genutzt werden:
Im Alarmfall drücken die Gasfedern das Fenster auf. Geschlossen werden die Fenster per Hand.

Änderungen dienen dem technischen Fortschritt und bleiben vorbehalten. Alle Darstellungen schematisch. Alle Maßangaben in Millimeter, wenn nicht anders angegeben. Alle Angaben ohne Gewähr. STAND: 01/2007

DomoTec-RWA
Kasseler Str. 34
D–33649 Bielefeld
Tel. +49 (0) 521 136218-74
Fax +49 (0) 521 136218-76
eMail: vertrieb@domotec-rwa.com
Internet: http://www.domotec-rwa.com