1 NRA – Steuerzentralen für RWA und Lüftung
RWA-Magnetzentralen

1.05

EM 24V

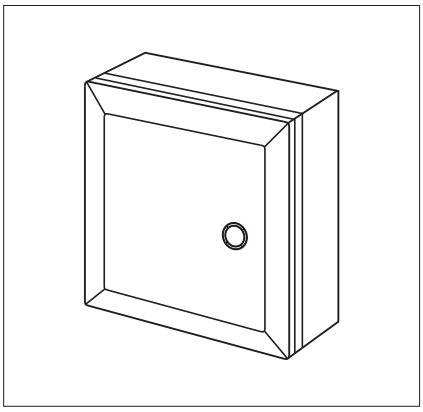

Technische Daten

Gehäusematerial

Gehäusemaße Auf Putz

Betriebsspannung
Anzeigen
Umgebungstemperatur
Schutzart
Zubehör

EM-Zentrale 2A -24V DC
EM-Zentrale 4A -24V DC
(weitere Zentralen auf Anfrage)

EM 24V

Stahlblech mit Schnellverschluss, weiß, Auf/Unter Putz
160 x 240 x 60mm bzw.
310 x 333 x 100mm (H x B x T)
230V AC 50-60Hz (+6%/-10%)
Betrieb, Störung, Alarm, Motorlauf
0° bis +50° C
IP30
Leitungsüberwachung zu den Magneten, pot.-freier Alarm- bzw. Auslösekontakt

Stromabgabe	**Akku/Notstromzeit**
2A	0,8Ah/(Belastungsabhängig)
4A	1,2Ah/(Belastungsabhängig)

(weitere technische Daten siehe SCALA RWA-Zentralen)

Einsatzbereich

Die EM-Zentrale ist für Rauchabzugsanlagen die **elektromagnetisch** im 24V DC - Bereich arbeiten. Diese RWA sind vorzugsweise Treppenraum-Rauchabzugsanlagen und Rauchabzugsanlagen mit 1 RWA-Linie und sind konzipiert für den Einsatz mit:

Haftmagneten bzw. Magnetverriegelungen (Gasfedern)

Durch Unterbrechung der Stromzufuhr lösen sie manuell oder automatisch aus. Geschlossen werden die Fenster von Hand. Die Zentrale hat eine Notstromversorgung (24V) zur Überbrückung bei kurzfristigem Stromausfall.

Die EM 24V ist zum täglichen Lüften nicht geeignet. Die EM-Zentrale ist für den Einsatz im Wohn- und Industriebereich konzipiert.

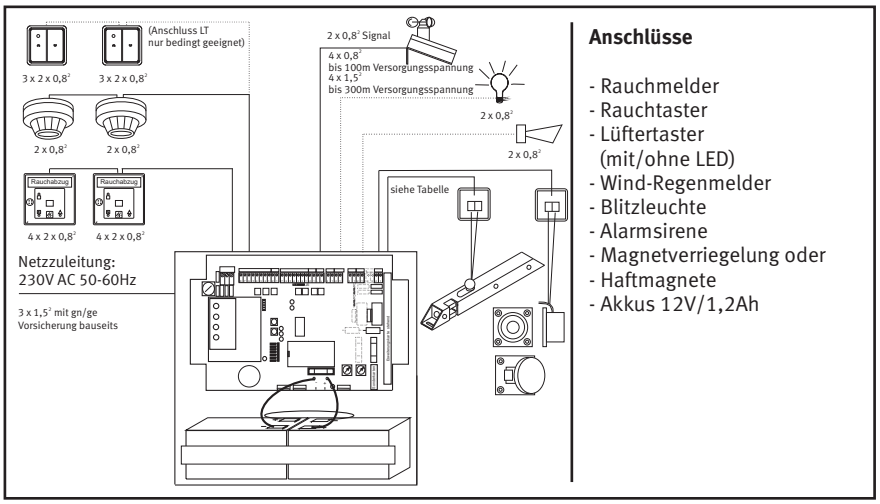

Beispiel: EM 4A -24V

Funktionen und Aufgaben

+ Die **Fenster werden durch den Haftmagneten bzw. die Magnetverriegelung geschlossen gehalten.** Durch Unterbrechung der Stromzufuhr löst sich diese Verbindung
+ Die beidseitig angebrachten **Gasfedern sind bei geschlossenem Fenster vorgespannt und drücken das Fenster auf, sobald der Haftmagnet gelöst wird**
+ Das Auslösen bei kurzzeitigem **Netzausfall verhindert der integrierte Akku**
+ **Ausgelöst wird die EM-Rauchabzugsanlage mittels Drucktaster manuell und / oder automatisch durch Rauchmelder.** Die Fenster öffnen und der Rauch kann abziehen
+ Geschlossen wird das Fenster von Hand
+ RESET der Anlage:
  Der Rauchmelder muß rauchfrei sein und das Fenster wird von Hand zurückgedrückt. Die Anlage ist dann wieder betriebsbereit

Änderungen dienen dem technischen Fortschritt und bleiben vorbehalten. Alle Darstellungen schematisch. Alle Maßangaben in Millimeter, wenn nicht anders angegeben. Alle Angaben ohne Gewähr. STAND: 12/2007

DomoTec-RWA
Kasseler Str. 34
D–33649 Bielefeld
Tel. +49 (0) 521 136218-74
Fax +49 (0) 521 136218-76
eMail: vertrieb@domotec-rwa.com
Internet: http://www.domotec-rwa.com